330mlカートリッジ用エアーガン部品分解図	型式	YPG−55

株式会社
山本製作所
〒546-0013 大阪市東住吉区湯里5丁目18-26
TEL;06-6760-5557　FAX;06-6760-5558
URL=http://www.gun-yamamoto.co.jp　E-mail:info@gun-yamamoto.co.jp
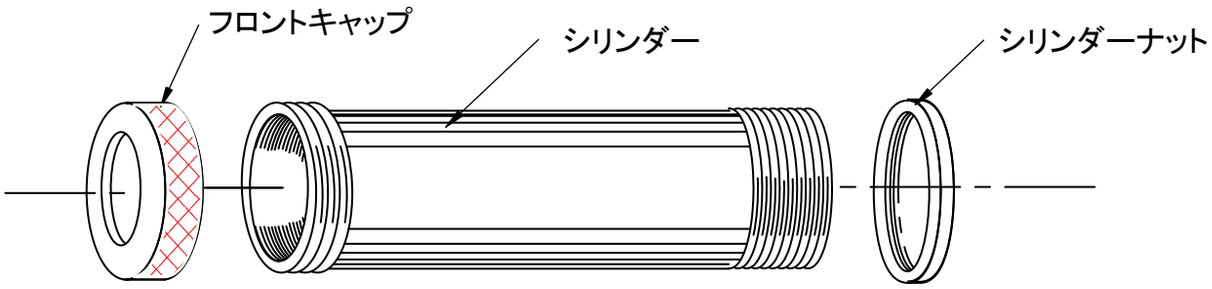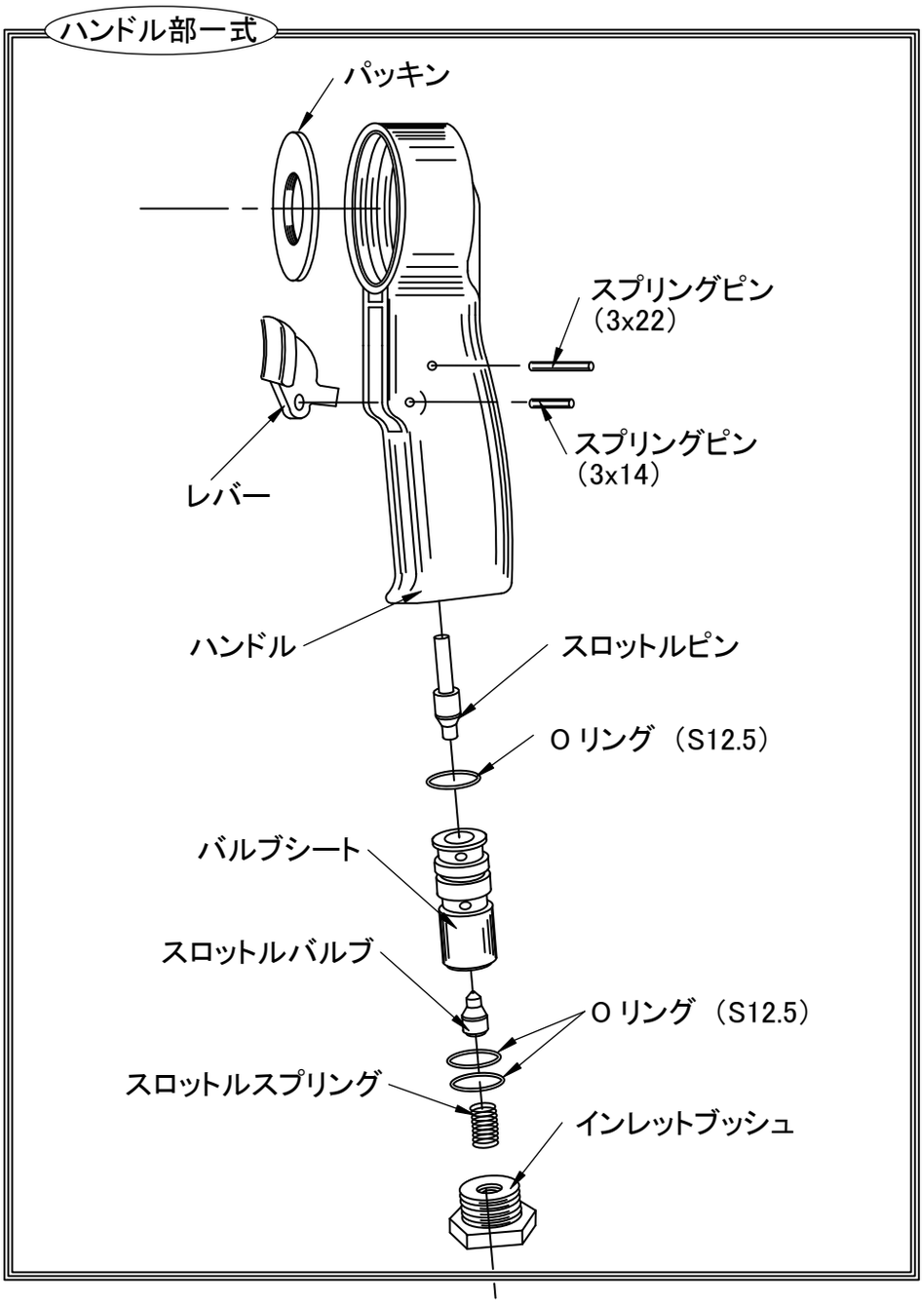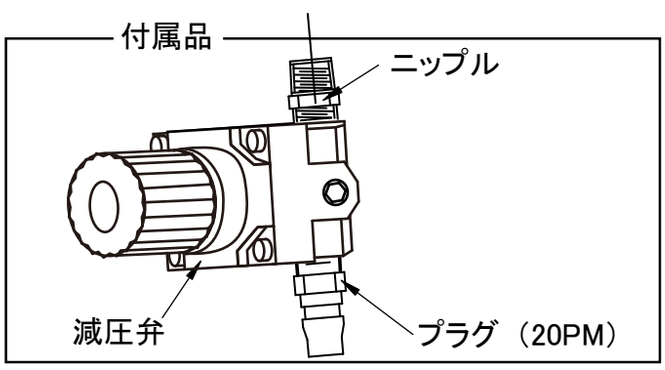
2009, 04